decosteel

/ DISKHOAR & INSATSBÄNKAR

ATLANTIC 30

ARTNR: 24007

VÄNDBAR	
SKÅPSTORLEK	800 mm
YTTERMÅTT	1160x500 mm
MATERIAL	Slät rostfri plåt
LÅDMÅTT	340x405x170 mm
LÅDMÅTT	340x405x170 mm
LEVERERAS MED	korgventil, bräddavlopp & vattenlås
MONTERING	Undermontage Infällnad

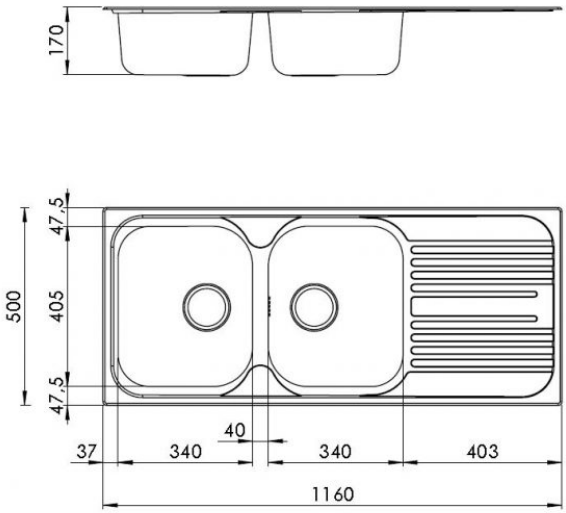

Decosteel
Södra Ekeryd 115
314 91 Hyltebruk

Tel. +46 345 40640
info@decosteel.se

Utskriftsdatum:
2024-03-29