/ DISKHOAR & INSATSBÄNKAR

VARIANT 40 K FS Planmontering

ARTNR: 23006-FS

SKÅPSTORLEK	400 mm
YTTERMÅTT	386x446 mm
MATERIAL	Slät rostfri plåt
LÅDMÅTT	340x400x180 mm
LEVERERAS MED	korgventil, vattenlås
MONTERING	Planmontage Slimtop

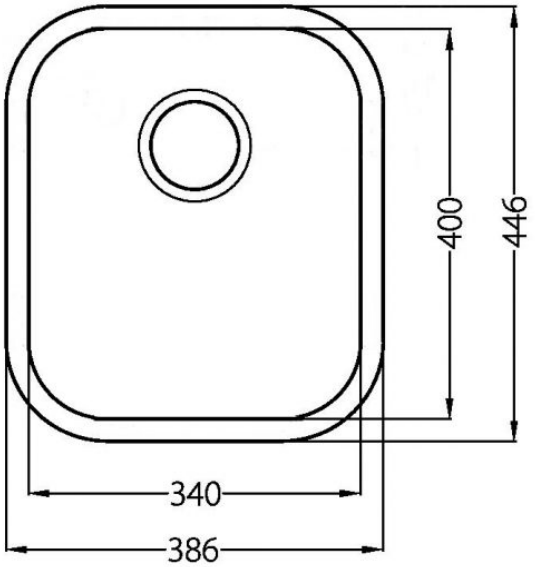

Decosteel
Södra Ekeryd 115
314 91 Hyltebruk

Tel. +46 345 40640
info@decosteel.se

Utskriftsdatum:
2024-04-25