/ DISKHOAR & INSATSBÄNKAR

Extreme Integrato 3434

ARTNR: 28530

SKÅPSTORLEK	800 mm
YTTERMÅTT	724x450 mm
MATERIAL	Slät rostfri plåt
LÅDMÅTT	340x410x215 mm Radie: 10 mm
LÅDMÅTT	340x400x215 mm Radie: 10 mm
LEVERERAS MED	Korgventil, vattenlås
MONTERING	Insvetsning Slimtop Planmontage

Levereras med täcklock i svart glas samt två valfria tillbehör.

Decosteel
Södra Ekeryd 115
314 91 Hyltebruk

Tel. +46 345 40640
info@decosteel.se

Utskriftsdatum:
2026-05-21

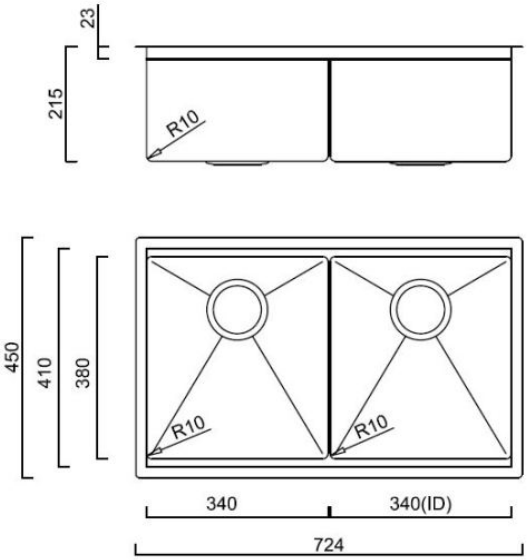
23
215
R10
450
410
380
R10
R10
340
340(ID)
724