/ DISKHOAR & INSATSBÄNKAR

Combo Slim 2034

ARTNR: 28541

SKÅPSTORLEK	600 mm
YTTERMÅTT	585x440 mm
MATERIAL	Slät rostfri plåt
LÅDMÅTT	195x400x190 mm Radie: 10 mm
LÅDMÅTT	340x400x190 mm Radie: 10 mm
LEVERERAS MED	korgventil, bräddavlopp & vattenlås, praktiskt låg mellanvägg
MONTERING	Insvetsning Planmontage Slimtop Undermontage

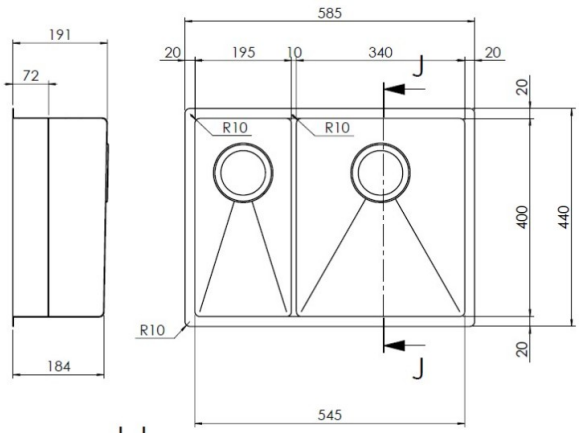

Decosteel
Södra Ekeryd 115
314 91 Hyltebruk

Tel. +46 345 40640
info@decosteel.se

Utskriftsdatum:
2026-06-16