/ DISKHOAR & INSATSBÄNKAR

DI Combo Gold 3418

ARTNR: 28600

SKÅPSTORLEK	600 mm
YTTERMÅTT	585x440 mm
MATERIAL	Slät rostfri plåt + PVD
YTFINISH	Guld
LÅDMÅTT	340x400x190 mm Radie: 10 mm
LÅDMÅTT	180x340x190 mm Radie: 10 mm
LEVERERAS MED	Korgventil, bräddavlopp, vattenlås, praktisk låg mellanvägg
MONTERING	Planmontage Slimtop Undermontage

OBS! Avvikelser i färg kan förekomma. På grund av karaktären av ytbehandlingsprocessen slutar varje produkt med unik färg som praktiskt sett inte kan vara 100% repeterbar.

Decosteel
Södra Ekeryd 115
314 91 Hyltebruk

Tel. +46 345 40640
info@decosteel.se

Utskriftsdatum:
2024-04-25

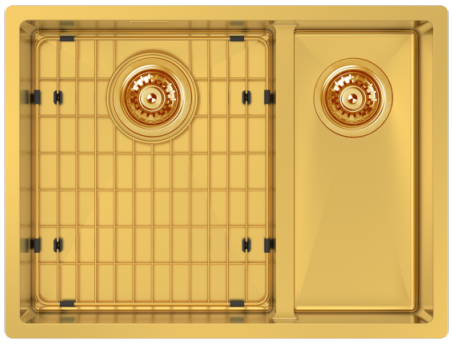

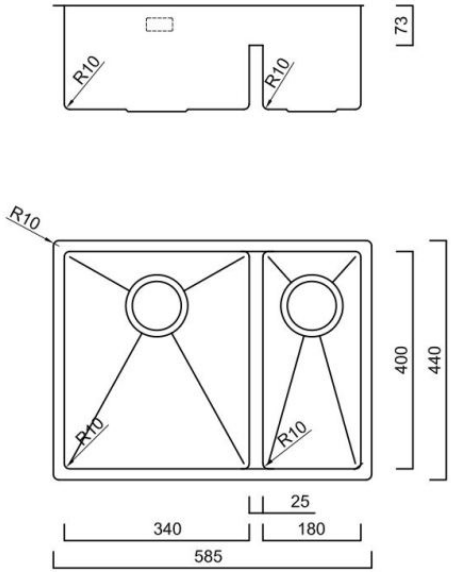
73
R10
R10
R10
R10
R10
400
440
25
340
180
585